BJERRING

BJERRING

EZ-PRIZE



BJERRING

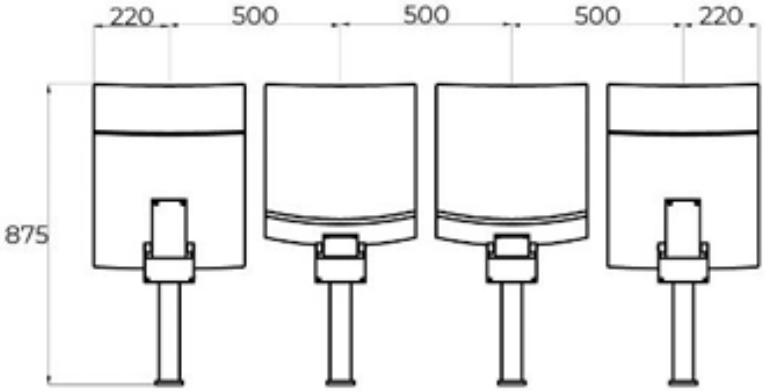

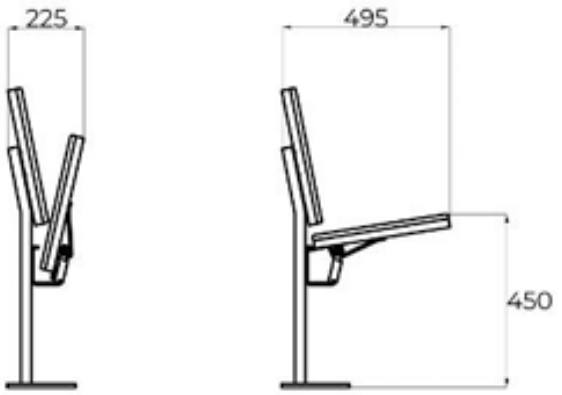

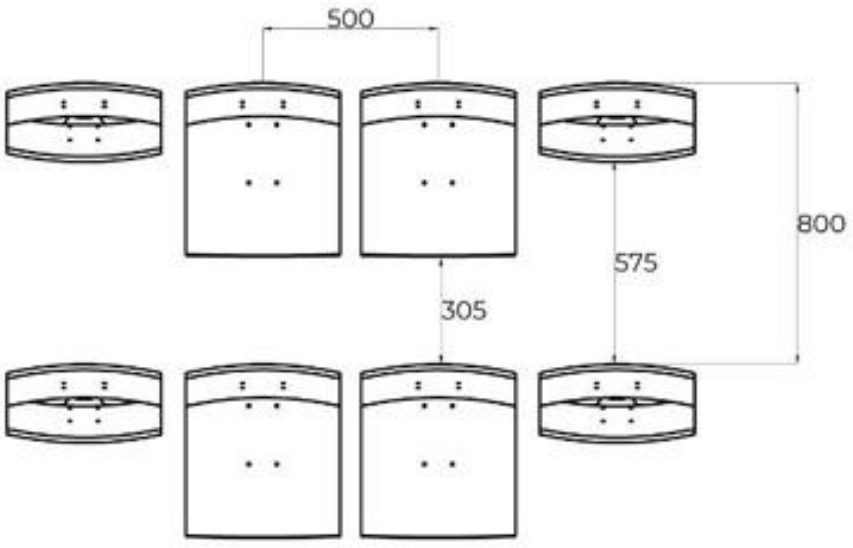

BJERRING





BJERRING





BJERRING





BJERRING





BJERRING



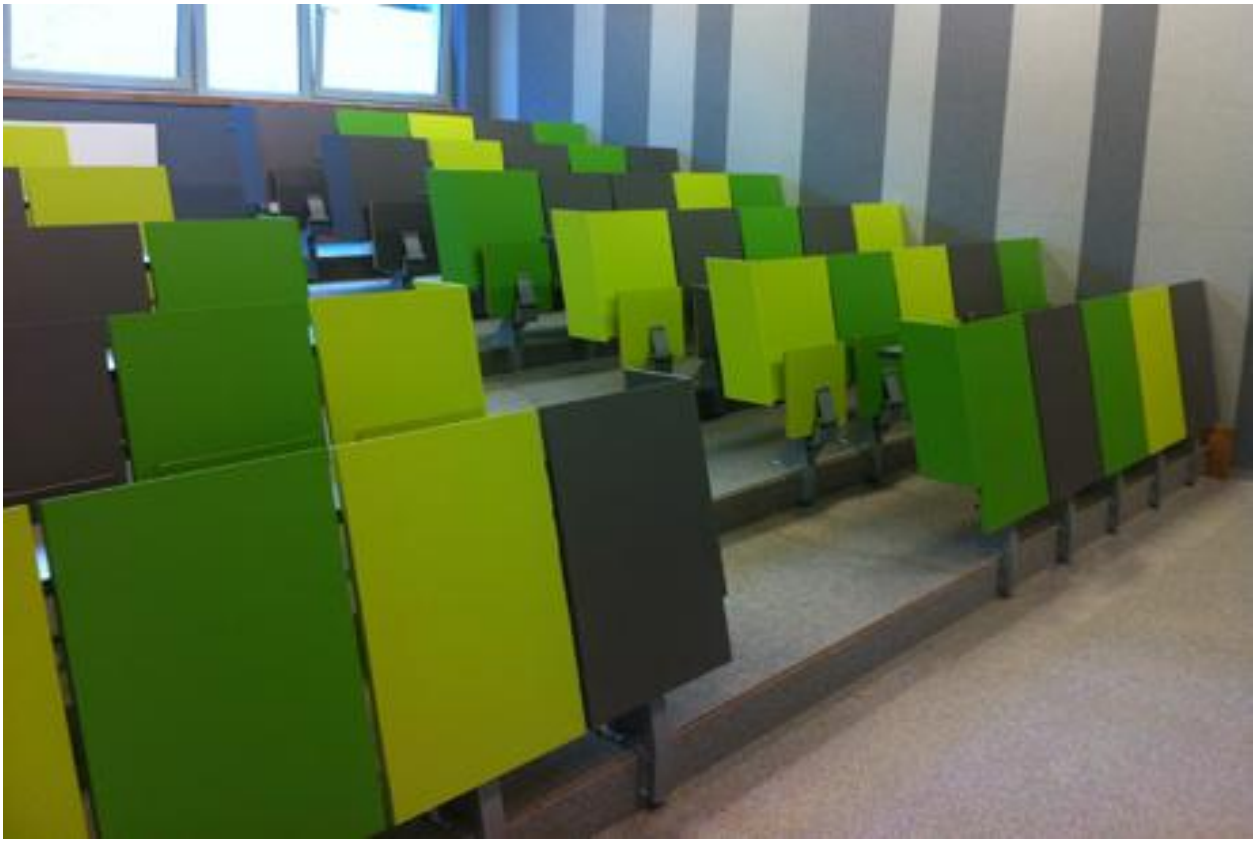

BJERRING



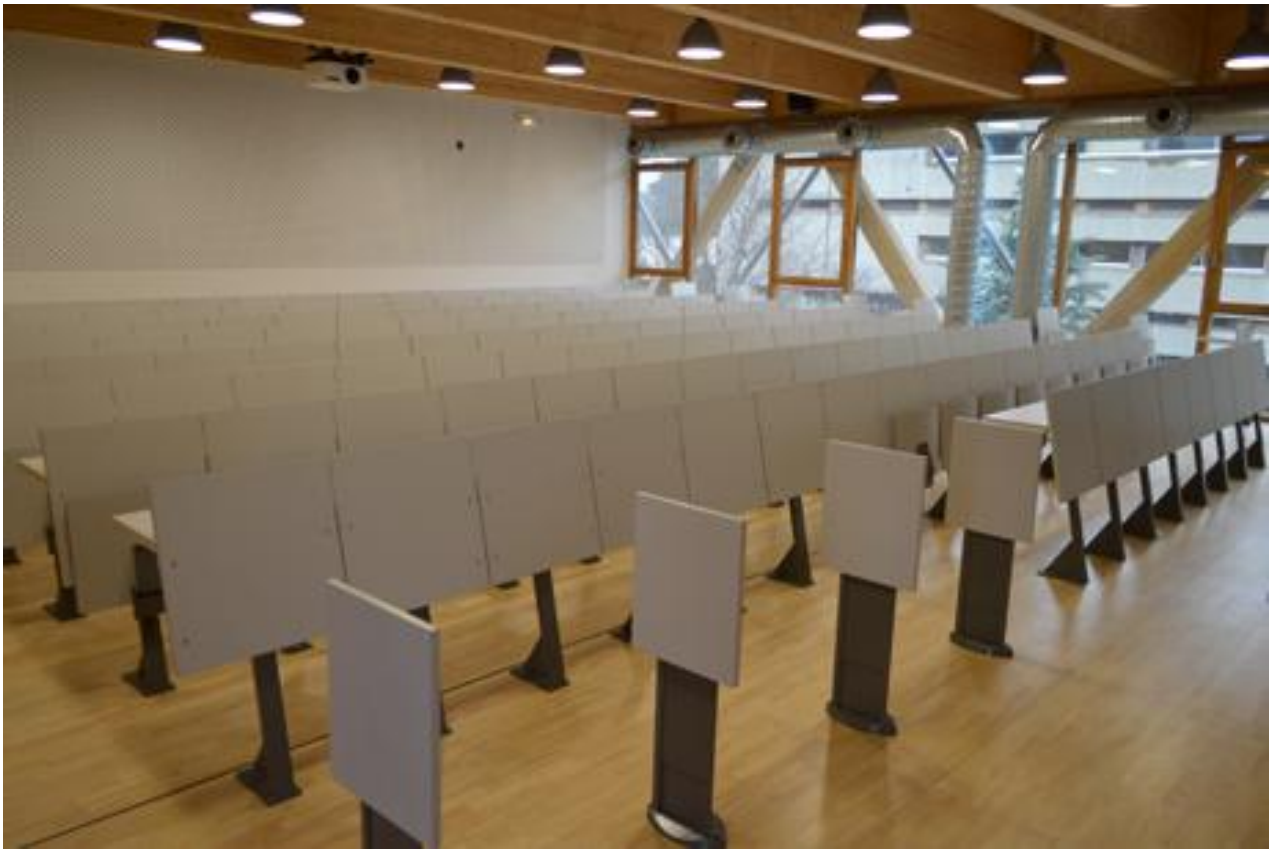

BJERRING





Kontakt os for priser samt yderligere oplysninger og informationer

BJERRING

Tykhøjetvej 20 – Hal 5 – 7323 Give – Tlf. +45 77345206 –
mail: salg@bjerring-sales.dk - bjerring-sales.dk – sunswim.dk – bjerring-shop.dk – bjerring-furniture.dk